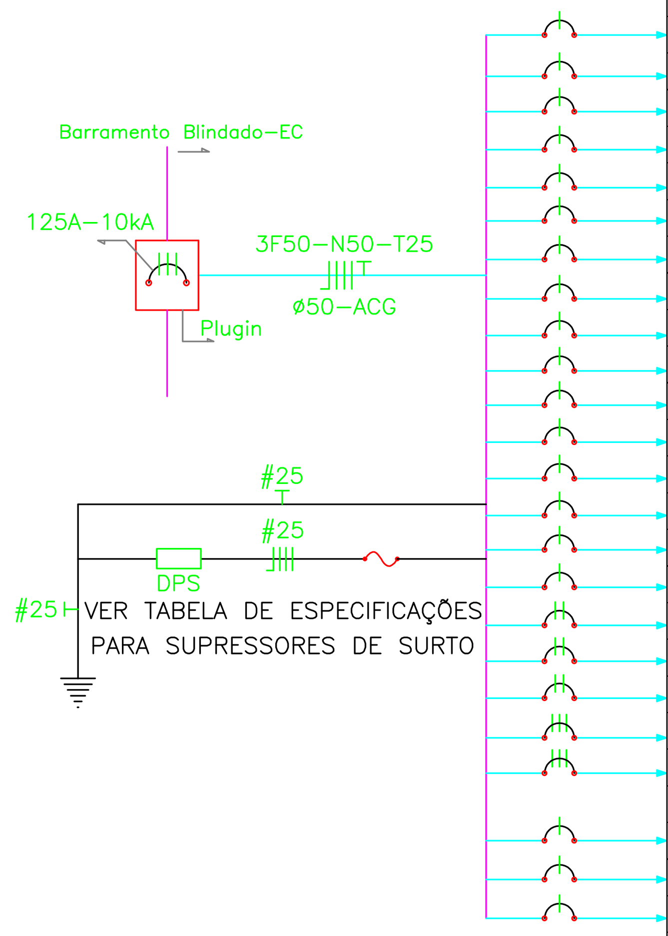

Quadro de Distribuição de Circuitos - QDC-8-A

Barram. Cu Eletrolítico: 250A — Espaços total: 42 — Iluminação e Tomadas (Iluminação / Tomadas) — Equilíbrio

Circ.	Quant. Fases	F	N	T	Disj. (A)	0,2	4,5	28	50	60	70	72	3x14	2x15	2x18	2x28	2x9	3x9	4x18	100	150	200	400	500	1000	1500	A (VA)	B (VA)	C (VA)	Total (VA)	FD (VA)	Total (W)	Atende	Comp. (m)	Inom. (A)
Carga - W ==>						0,2	4,5	28	50	60	70	72	42	30	36	54	18	27	72	100	150	200	400	500	1000	1500									
Carga - VA ==>						0,4	5	30	50	60	70	75	45	34	40	60	20	30	75	120	160	240	500	600	1200	1500									
A1	1	2,5	2,5	2,5	16				3	2					3	18	1										1.490			1.490	1,00	1.368	Iluminação	25	11,73
A2	1	2,5	2,5	2,5	16								2			18												1.170		1.170	1,00	1.056	Iluminação	25	9,21
A3	1	2,5	2,5	2,5	16										26														1.040	1.040	1,00	936	Iluminação	30	8,19
A4	1	2,5	2,5	2,5	16			22	20																		1.660			1.660	1,00	1.616	Iluminação	25	13,07
A5	1	2,5	2,5	2,5	16				10			2	3		2													865		865	1,00	842	Iluminação	30	6,81
A6	1	2,5	2,5	2,5	16								22		4														1.150	1.150	1,00	1.068	Iluminação	25	9,06
A7	1	2,5	2,5	2,5	16											28											1.680			1.680	1,00	1.512	Iluminação	30	13,23
A8	1	2,5	2,5	2,5	16										29	6												1.520		1.520	1,00	1.368	Iluminação	30	11,97
A9	1	2,5	2,5	2,5	16								8		29			3											1.610	1.610	1,00	1.461	Iluminação	30	12,68
A10	1	2,5	2,5	2,5	16				2					11	10												874			874	1,00	790	Iluminação	30	6,88
A11	1	2,5	2,5	2,5	16															10								1.200		1.200	0,80	1.000	Tomadas	30	9,45
A12	1	2,5	2,5	2,5	16															9									1.080	1.080	0,80	900	Tomadas	30	8,50
A13	1	2,5	2,5	2,5	16															10									1.200	1.200	0,80	1.000	Tomadas	30	9,45
A14	1	2,5	2,5	2,5	16							r								8								960		960	0,80	800	Tomadas	30	7,56
A15	1	2,5	2,5	2,5	16															6							720			720	0,80	600	Tomadas	30	5,67
A16	1	2,5	2,5	2,5	16															11							1.320			1.320	0,80	1.100	Tomadas	30	10,39
A17	2	2,5	_	2,5	16																12							960	960	1.920	1,00	1.800	Ar condicionado	30	8,73
A18	2	2,5	_	2,5	16																13							1.040	1.040	2.080	1,00	1.950	Ar condicionado	30	9,45
A19	2	2,5	_	2,5	16																13							1.040	1.040	2.080	1,00	1.950	Ar condicionado	30	9,45
QDC-8-B	3	10	10	10	40			25					2		3					5		1		6	2		2760	2400	2640	7800		6592	Oitavo Pav.to	35	16,882
QDC-8-C	3	10	10	10	40			10							1					4				2	1		1200	1080	940	3220		2716	Oitavo Pav.to	35	6,9396
CIRCUITOS Á INSTALAR LISTADOS ABAIXO																																			
A20	1	2,5	2,5	2,5	16															4							480			480	0,80	400	Tomadas	30	3,78
A21	1	2,5	2,5	2,5	16															4								480		480	0,80	400	Tomadas	30	3,78
A22	1	2,5	2,5	2,5	16															3									360	360	0,80	300	Tomadas	30	2,83
Geral																																			
QDC-8-A	3	50	50	25	125			57	35	2		2	37	11	107	70	1	3		74	38	1		8	3		12.184	12.715	13.060	37.959	34.455	33.525	Oitavo Pav.to	35	90,43

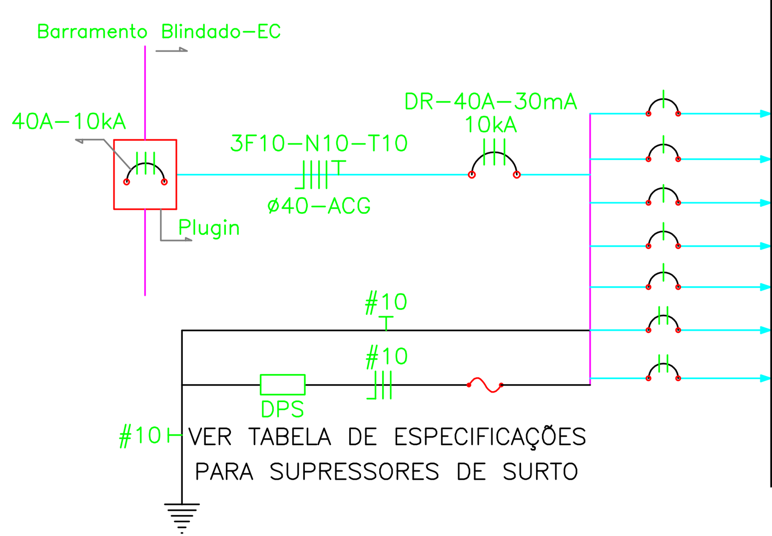

Quadro de Distribuição de Circuitos - QDC-8-B

Barram. Cu Eletrolítico: 150A — Espaços total: 18 — Iluminação e Tomadas (Iluminação / Tomadas) — Equilíbrio

Circ.	Quant. Fases	F	N	T	Disj. (A)	0,2	4,5	28	50	3x14	2x15	2x18	2x28	4x28	100	150	200	400	500	1000	1500	A (VA)	B (VA)	C (VA)	Total (VA)	FD (VA)	Total (W)	Atende	Comp. (m)	Inom. (A)
Carga - W ==>						0,2	4,5	28	50	42	30	36	54	112	100	150	200	400	500	1000	1500									
Carga - VA ==>						0,4	5	30	50	45	34	40	60	120	120	160	240	500	600	1200	1500									
B1	1	2,5	2,5	2,5	16			25		2		3										960			960	1,00	892	Iluminação	30	7,56
B2	1	2,5	2,5	2,5	16										5									600	600	0,80	500	Tomadas	30	4,72
B3	1	2,5	2,5	2,5	16												1		2					1.440	1.440	0,80	1.200	Tomadas	30	11,34
B4	1	2,5	2,5	2,5	16														2				1.200		1.200	0,80	1.000	Tomadas	30	9,45
B5	1	2,5	2,5	2,5	16														2			1.200			1.200	0,80	1.000	Tomadas	30	9,45
B6	2	2,5	_	2,5	16															1		600	600		1.200	0,80	1.000	Cafeteira	30	5,45
B7	2	2,5	_	2,5	16															1			600	600	1.200	0,80	1.000	Cafeteira	30	5,45
Geral																														
QDC-8-B	3	10	10	10	40			25		2		3			5		1		6	2		2.760	2.400	2.640	7.800	6.432	6.592	Oitavo Pav.to	35	16,88

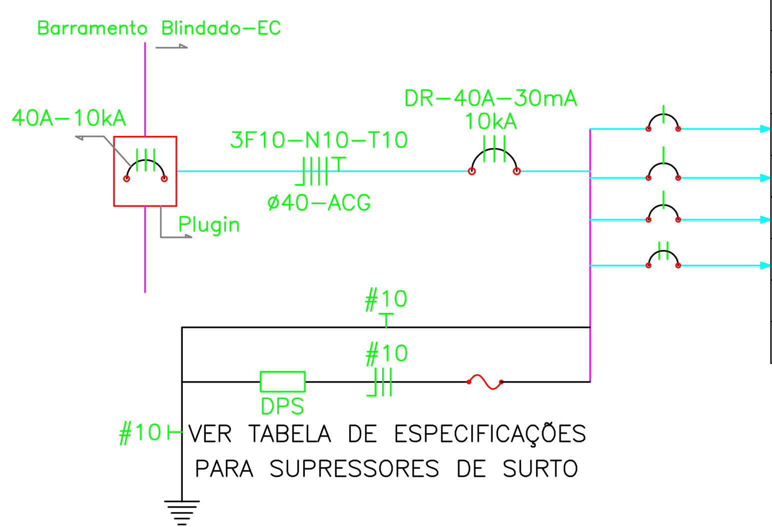

Quadro de Distribuição de Circuitos - QDC-8-C

Barram. Cu Eletrolítico: 150A — Espaços total: 16 — Iluminação e Tomadas (Iluminação / Tomadas) — Equilíbrio

Circ.	Quant. Fases	F	N	T	Disj. (A)	0,2	4,5	28	50	2x15	2x18	100	150	100	150	200	400	500	1000	1500	A (VA)	B (VA)	C (VA)	Total (VA)	FD (VA)	Total (W)	Atende	Comp. (m)	Inom. (A)
Carga - W ==>						0,2	4,5	28	50	30	36	100	150	100	150	200	400	500	1000	1500									
Carga - VA ==>						0,4	5	30	50	34	40	120	180	120	160	240	500	600	1200	1500									
C1	1	2,5	2,5	2,5	16			10			1												340	340	1,00	316	Iluminação	30	2,68
C2	1	2,5	2,5	2,5	16									4								480		480	0,80	400	Tomadas	30	3,78
C3	1	2,5	2,5	2,5	16													2			1.200			1.200	0,80	1.000	Tomadas	30	9,45
C4	2	2,5	_	2,5	16														1			600	600	1.200	0,80	1.000	Cafeteira	30	5,45
Geral																													
QDC-8-C	3	10	10	10	40			10			1			4				2	1		1.200	1.080	940	3.220	2.644	2.716	Oitavo Pav.to	35	6,94

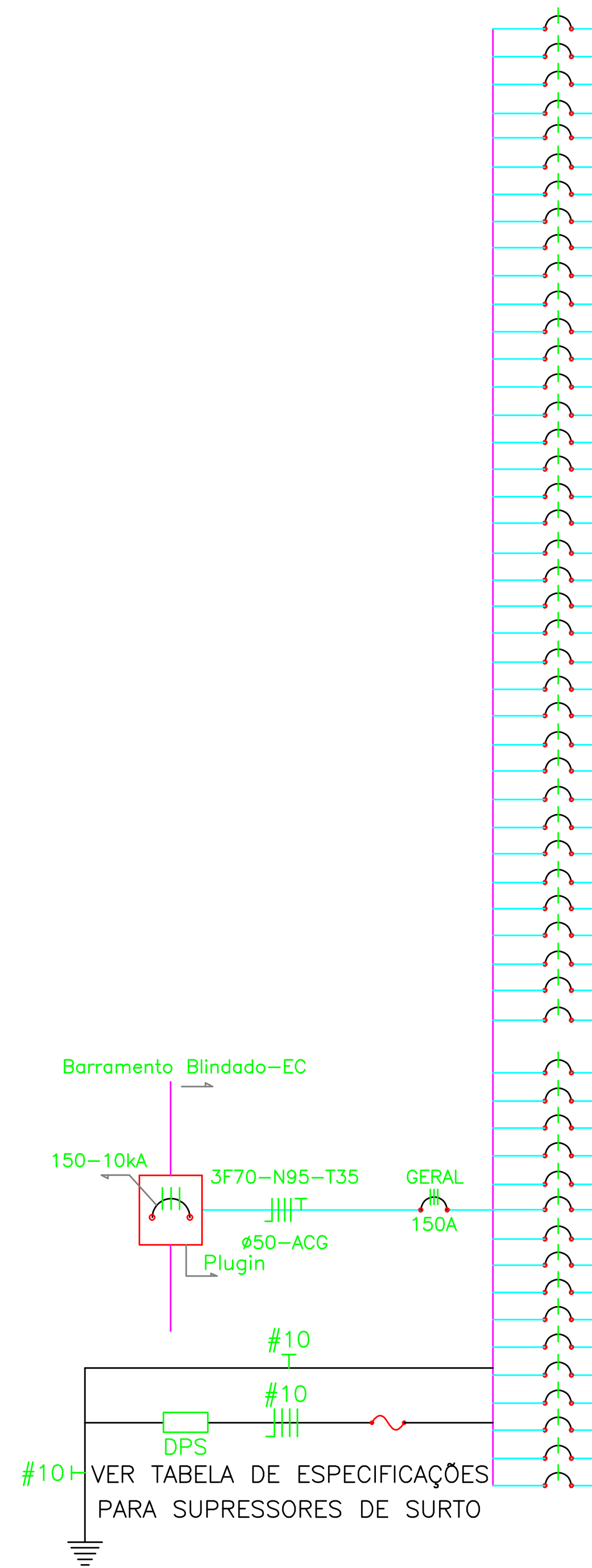

Quadro de Distribuição de Circuitos - QEQ - 8 - A

Barram. Cu Eletrolítico: 150A — Espaços total: 60 — Tomadas / Aquecimento (Diversos) — Equilíbrio

Circ.	Quant. Fases	F	N	T	Disj. (A)	100	150	200	500	600	1000	1500	1500	4500	5200	8000	A (VA)	B (VA)	C (VA)	Total (VA)	FD (VA)	Total (W)	Atende	Inom. (A)
Carga - W ==>						100	150	200	500	600	1000	1500	1500	4500	5200	8000								
Carga - VA ==>						120	160	240	600	750	1200	1500	1500	4500	5200	8000								
A1	1	2,5	2,5	2,5	16			3		1							1.470			1.470	0,80	1.200	Armário de telecomunicações	11,57
A2	1	2,5	2,5	2,5	16		1	1		1								1.150		1.150	0,80	950	Fotocopiadora	9,06
A3	1	2,5	2,5	2,5	16			2	1										1.080	1.080	0,80	900	Estações de trabalho	8,50
A4	1	2,5	2,5	2,5	16		1			2							1.660			1.660	0,80	1.350	Estações de trabalho	13,07
A5	1	2,5	2,5	2,5	16	1				1								870		870	0,80	700	Estações de trabalho	6,85
A6	1	2,5	2,5	2,5	16	1	2			1									1.190	1.190	0,80	1.000	Estações de trabalho	9,37
A7	1	2,5	2,5	2,5	16		3		2								1.680			1.680	0,80	1.450	Estações de trabalho	13,23
A8	1	2,5	2,5	2,5	16		2				1							1.520		1.520	0,80	1.300	Estações de trabalho	11,97
A9	1	2,5	2,5	2,5	16		2				1								1.520	1.520	0,80	1.300	Estações de trabalho	11,97
A10	1	2,5	2,5	2,5	16			1	1								840			840	0,80	700	Estações de trabalho	6,61
A11	1	2,5	2,5	2,5	16	10												1.200		1.200	0,80	1.000	Estações de trabalho	9,45
A12	1	2,5	2,5	2,5	16	9													1.080	1.080	0,80	900	Estações de trabalho	8,50
A13	1	2,5	2,5	2,5	16	10													1.200	1.200	0,80	1.000	Estações de trabalho	9,45
A14	1	2,5	2,5	2,5	16	8												960		960	0,80	800	Estações de trabalho	7,56
A15	1	2,5	2,5	2,5	16	6											720			720	0,80	600	Estações de trabalho	5,67
A16	1	2,5	2,5	2,5	16	11											1.320			1.320	0,80	1.100	Estações de trabalho	10,39
A17	1	2,5	2,5	2,5	16	8												960		960	0,80	800	Estações de trabalho	7,56
A18	1	2,5	2,5	2,5	16	10												1.200		1.200	0,80	1.000	Estações de trabalho	9,45
A19	1	2,5	2,5	2,5	16	10												1.200		1.200	0,80	1.000	Estações de trabalho	9,45
A20	1	2,5	2,5	2,5	16			5									1.200			1.200	0,80	1.000	Estações de trabalho	9,45
A21	1	2,5	2,5	2,5	16			5										1.200		1.200	0,80	1.000	Estações de trabalho	9,45
A22	1	2,5	2,5	2,5	16			5											1.200	1.200	0,80	1.000	Estações de trabalho	9,45
A23	1	2,5	2,5	2,5	16			5									1.200			1.200	0,80	1.000	Estações de trabalho	9,45
A24	1	2,5	2,5	2,5	16			5										1.200		1.200	0,80	1.000	Estações de trabalho	9,45
A25	1	2,5	2,5	2,5	16			5											1.200	1.200	0,80	1.000	Estações de trabalho	9,45
A26	1	2,5	2,5	2,5	16			5									1.200			1.200	0,80	1.000	Estações de trabalho	9,45
A27	1	2,5	2,5	2,5	16			5										1.200		1.200	0,80	1.000	Estações de trabalho	9,45
A28	1	2,5	2,5	2,5	16			5											1.200	1.200	0,80	1.000	Estações de trabalho	9,45
A29	1	2,5	2,5	2,5	16			5									1.200			1.200	0,80	1.000	Estações de trabalho	9,45
A30	1	2,5	2,5	2,5	32			5										1.200		1.200	0,80	1.000	Estações de trabalho	9,45
A31	1	2,5	2,5	2,5	32			5											1.200	1.200	0,80	1.000	Estações de trabalho	9,45
A32	1	2,5	2,5	2,5	20					2							1.500			1.500	0,80	1.200	Estações de trabalho	11,81
A33	1	2,5	2,5	2,5	20					2								1.500		1.500	0,80	1.200	Estações de trabalho	11,81
A34	1	2,5	2,5	2,5	20					2									1.500	1.500	0,80	1.200	Estações de trabalho	11,81
A35	1	2,5	2,5	2,5	20					2							1.500			1.500	0,80	1.200	Estações de trabalho	11,81
A36	1	2,5	2,5	2,5	20					2								1.500		1.500	0,80	1.200	Estações de trabalho	11,81
A37	1	2,5	2,5	2,5	20					2									1.500	1.500	0,80	1.200	Estações de trabalho	11,81
CIRCUITOS Á INSTALAR LISTADOS ABAIXO																								
A38	1	2,5	2,5	2,5	16			5									1.200			1.200	0,80	1.000	Estações de trabalho	9,45
A39	1	2,5	2,5	2,5	16			5										1.200		1.200	0,80	1.000	Estações de trabalho	9,45
A40	1	2,5	2,5	2,5	16			5											1.200	1.200	0,80	1.000	Estações de trabalho	9,45
A41	1	2,5	2,5	2,5	16			5									1.200			1.200	0,80	1.000	Estações de trabalho	9,45
A42	1	2,5	2,5	2,5	16			5										1.200		1.200	0,80	1.000	Estações de trabalho	9,45
A43	1	2,5	2,5	2,5	16			5											1.200	1.200	0,80	1.000	Estações de trabalho	9,45
A44	1	2,5	2,5	2,5	16			5									1.200			1.200	0,80	1.000	Estações de trabalho	9,45
A45	1	2,5	2,5	2,5	16			5										1.200		1.200	0,80	1.000	Estações de trabalho	9,45
A46	1	2,5	2,5	2,5	16			5											1.200	1.200	0,80	1.000	Estações de trabalho	9,45
A47	1	2,5	2,5	2,5	16			5									1.200			1.200	0,80	1.000	Estações de trabalho	9,45
A48	1	2,5	2,5	2,5	16			5										1.200		1.200	0,80	1.000	Estações de trabalho	9,45
A49	1	2,5	2,5	2,5	16			5											1.200	1.200	0,80	1.000	Estações de trabalho	9,45
A50	1	2,5	2,5	2,5	16			5									1.200			1.200	0,80	1.000	Estações de trabalho	9,45
A51	1	2,5	2,5	2,5	16			5										1.200		1.200	0,80	1.000	Estações de trabalho	9,45
A52	1	2,5	2,5	2,5	16			5											1.200	1.200	0,80	1.000	Estações de trabalho	9,45
A53	1	2,5	2,5	2,5	16			3									720			720	0,80	600	Estações de trabalho	5,67
R1	1	2,5	2,5	2,5	16																0,80		Estações de trabalho / Reserva	
R2	1	2,5	2,5	2,5	16																0,80		Estações de trabalho / Reserva	
R3	1	2,5	2,5	2,5	16																0,80		Estações de trabalho / Reserva	
Geral																								
QEQ-8-A	3	70	95	35	150	84	11	145	4	18	2						22.210	22.860	19.870	64.940	51.952	53.850	Oitavo Pavimento	136,36

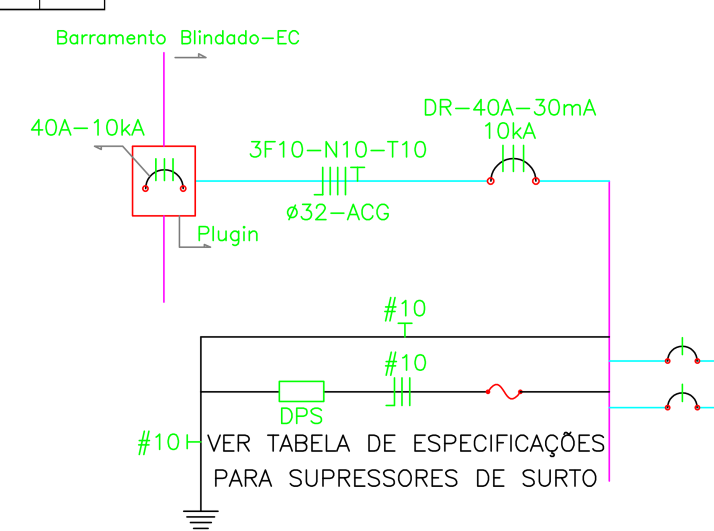

Quadro de Distribuição de Circuitos - QEE - 8 - E

Barram. Cu Eletrolítico: 150A — Espaços total: 12 — Iluminação e Tomadas (Iluminação) — Equilíbrio

Circ.	Quant. Fases	F	N	T	Disj. (A)	0,2	4,5	28	50	60	70	72	3x14	2x15	2x18	2x28	150	A (VA)	B (VA)	C (VA)	Total (VA)	Total (W)	Atende	Comp. (m)	Inom. (A)
Carga - W ==>						0,2	4,5	28	50	60	70	72	42	30	36	56	150								
Carga - VA ==>						0,4	5	30	50	60	70	75	45	34	40	60	180								
E1	1	2,5	2,5	2,5	16			13	2				2		24			1.540			1.540	1.412	Iluminação de Emergência	25	12,13
E2	1	2,5	2,5	2,5	16			6					2		12	13			1.530		1.530	1.412	Iluminação de Emergência	25	12,05
Geral																									
QEE-8-E	2	10	10	10	40			19	2				4		36	13		1.540	1.530		3.070	2.824	Oitavo Pavimento	35	13,95

REVISÃO	DATA	DISCRIMINAÇÃO	VISTO
0	22/11/2022	EMISSÃO INICIAL	DLO

ESTE DOCUMENTO É DE PROPRIEDADE DA PROCURADORIA GERAL DO ESTADO DO RIO DE JANEIRO E NÃO PODE SER REPRODUZIDO OU USADO PARA QUALQUER FINALIDADE DIFERENTE DAQUELA PARA A QUAL ESTÁ SENDO FORNECIDO.

PROCURADORIA GERAL DO ESTADO DO RIO DE JANEIRO

polisengenharia
E-mail: engenharia@polisengenharia.com.br
Tel/Fax: (12) 3911-6598

OBRA / ENDEREÇO:
NOVA SEDE DA PROCURADORIA
RUA DO CARMO, Nº 27 - CENTRO - RJ

ESCALA: INDICADA
DATA: 22/11/2022

FASE / TÍTULO:
PROJETO BÁSICO
ELÉTRICA
DIAGRAMA UNIFILAR - 8º ANDAR

ARQUIVO: PGE001-ELE-DU-PB-DES-0011-8 ANDAR.DWG
NÚMERO: **DE-ELE-DU-PB-011**
FOLHA: 011-018